AMBULANCES CITROËN

LA SECURITE ET LE CONFORT CITROEN AU SERVICE DES AMBULANCES

Citroën est de très loin le premier producteur français d'ambulances. Pour une raison évidente : seule, la suspension hydropneumatique, exclusivité mondiale de la marque, permet le transport rapide des blessés et des malades dans les meilleures conditions de confort et de sécurité. Par tous les temps. Sur toutes les routes.

A cette supériorité technique, vient s'ajouter une autre qualité Citroën : l'habitabilité. Les carrossiers agréés ont su tirer le meilleur parti possible des habitacles utilisant la totalité de l'espace disponible pour réaliser des équipements intérieurs parfaitement adaptés.

De la GS, la moins chère de toutes les ambulances du marché français, à la 250 CD qui peut transporter deux blessés et permet des interventions d'urgence en cours de route, la gamme est très complète, et se prolonge cette année par un nouveau véhicule de secours aux asphyxiés et blessés.

AMBULANCE REHAUSSÉE DS 20

Ambulance normalisée conforme à l'arrêté ministériel du 1er avril 1974, du Ministère de la Santé Publique.
Cette ambulance est un break DS 20 rehaussé d'un pavillon Citroën démontable en polyester stratifié blanc calorifugé.
Les panneaux latéraux et arrière sont translucides.

La signalisation est assurée par une croix bleue, et deux feux latéraux arrière de détresse, à clignotement alterné.

Tout le matériel électrique est antiparasité. La tresse de masse, intégrée au pavillon, permet l'installation d'une antenne radio-téléphone (accessible par fermeture éclair).

La partie inférieure de la porte-hayon sert de plate-forme, facilite les manœuvres du brancard et son guidage sur les rails. Le hayon arrière libère en s'ouvrant une partie du toit, permettant ainsi une plus large accessibilité.

260 W 91

CURRUS
Camiva
CITROËN
TOTAL
260 W 91
DS 2
CITROËN

DS 20 REHAUSSÉE (suite)

Les vitres sont translucides sur les 2/3 de leur hauteur.

L'éclairage intérieur est assuré par un tube fluorescent (avec paralume) et un interrupteur indépendant. Un projecteur orientable à grande intensité est installé à l'arrière de la cellule sanitaire.

Le siège accompagnateur arrière peut être relevé, et le siège accompagnateur avant orienté soit face à la route, soit dos à la route pour une plus grande efficacité d'intervention auprès du malade.

Deux baies vitrées coulissantes et un rideau d'isolation à enrouleur automatique séparent cabine et cellule.

Les dimensions spacieuses des breaks DS dotent les ambulances rehaussées de nombreux avantages :

- le transport d'un malade et de quatre accompagnateurs, conducteur inclus ;
- une longueur intérieure qui rend possible l'utilisation d'un brancard à dispositif de verrouillage automatique ;
- une hauteur intérieure (1,40 mètre) qui permet de pratiquer des perfusions ;

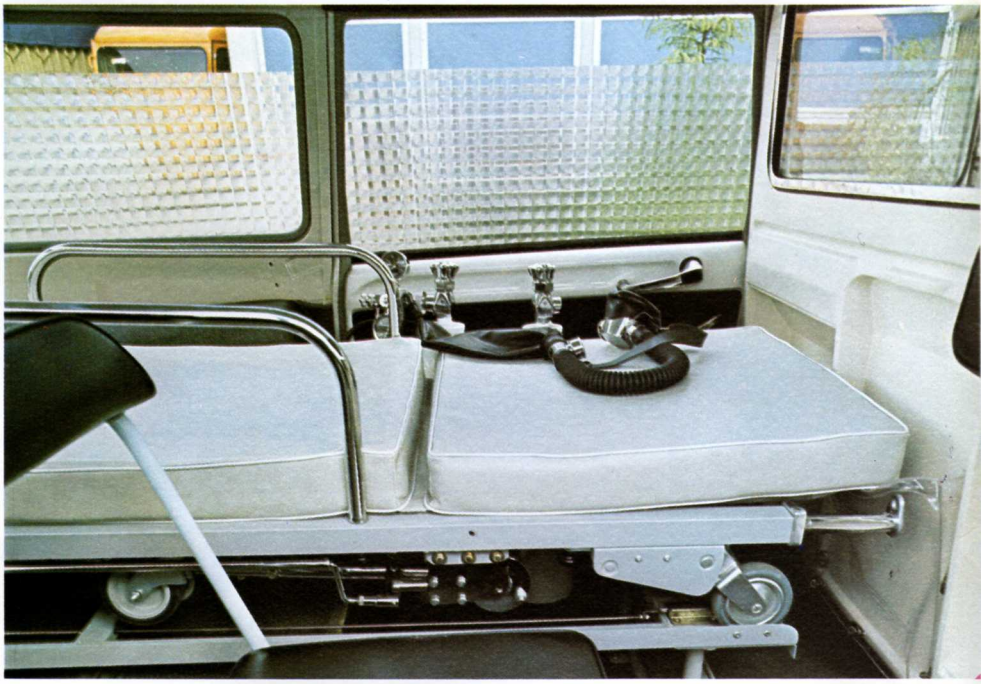

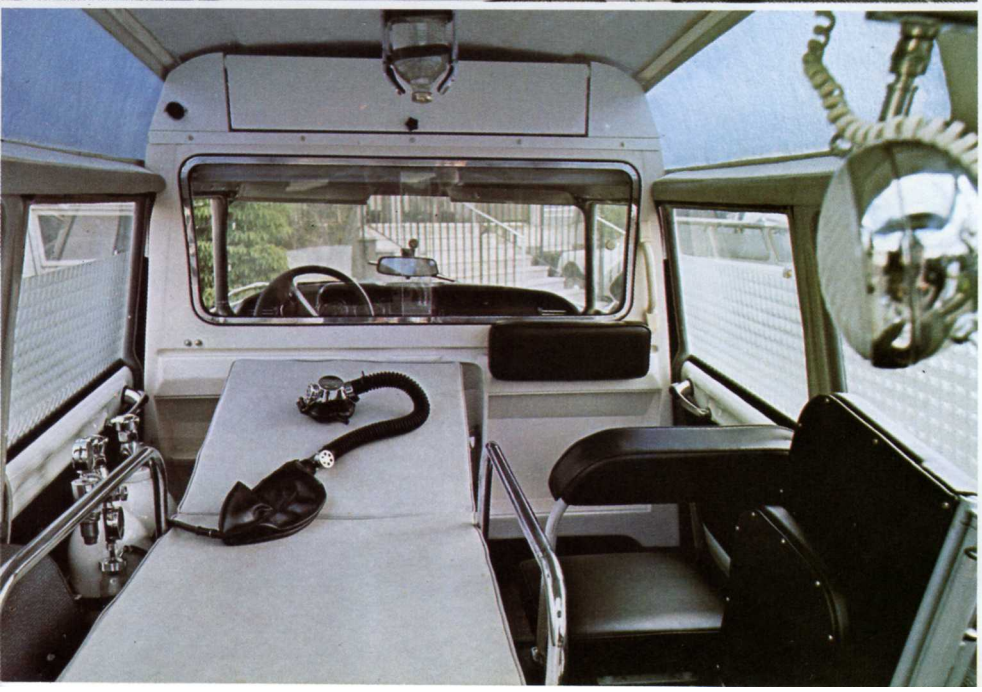

– l'espace nécessaire pour un aménagement et un équipement très complets:
poste d'oxygénothérapie à deux bouteilles ; support de flacon de sérum installé sur rail plastifié ; brancard à roulettes, chromé et plastifié à têtière réglable et suspension blocable, avec jeu de rampes mains et repose-pied chromé, bretelles doubles de sécurité;
matelas mousse recouvert d'une enveloppe lavable ;
réanimateur automatique ;
masque...

L'ambulance rehaussée DS 20 offre la sécurité, le confort, la rapidité, l'espace. Quatre notions fondamentales quand il s'agit de transport de blessés.

DS BREAK

Les qualités routières des DS, alliées aux qualités pratiques, à l'espace intérieur des breaks font de cette ambulance "clinique" la plus efficiente dans les transports rapides.

L'aménagement intérieur totalement amovible permet une reconversion immédiate en break. D'où une double vocation, et une revente "civile" facilitée.

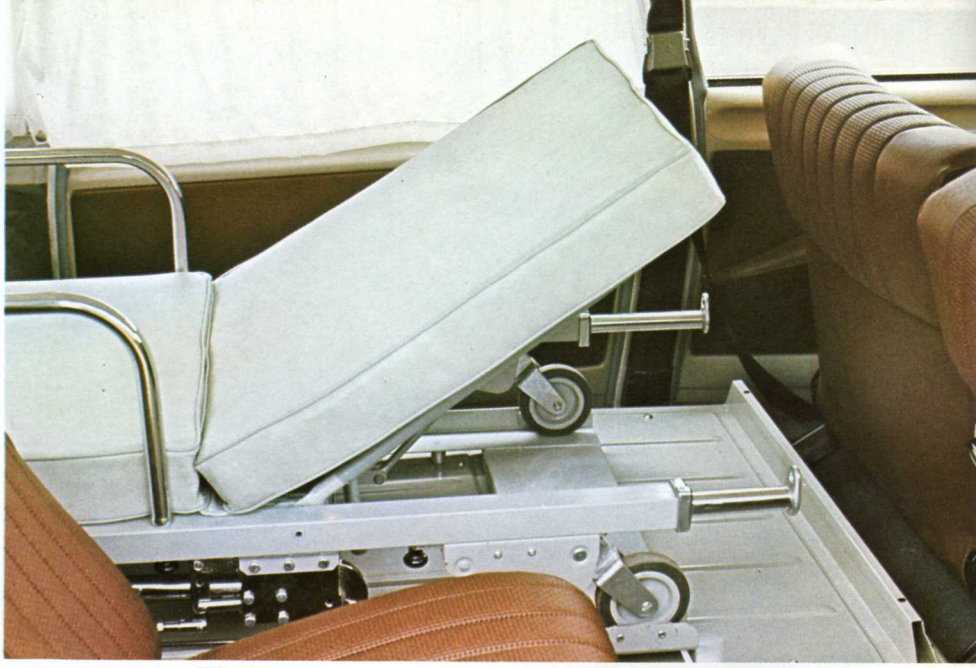

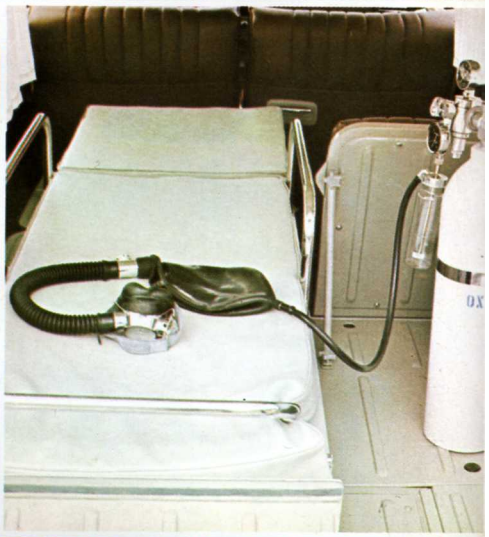

250 CD

Cette ambulance d'intervention rapide, réalisée à partir d'une plate-forme d'ambulance DS 23 est strictement conforme aux modèles de série, aménagements et modifications de carrosserie exceptés. Elle possède toutes les qualités des DS 23 : puissance, tenue de route, sécurité, confort, freinage.

Les vastes dimensions de l'habitacle permettent d'installer une cellule pour un ou deux brancards.

On peut choisir : soit des brancards à suspension à gaz (modèle breveté) ;
soit des brancards avec cran de sécurité sur portoirs à béquilles escamotables.

La 250 est équipée :
- d'un poste d'oxygénothérapie : deux bouteilles de 1200 litres, manodétendeur à la rampe de distribution, quatre sorties ;
- un réanimateur automatique ;
- un cardiosecours CDS 305, autonome et portatif.

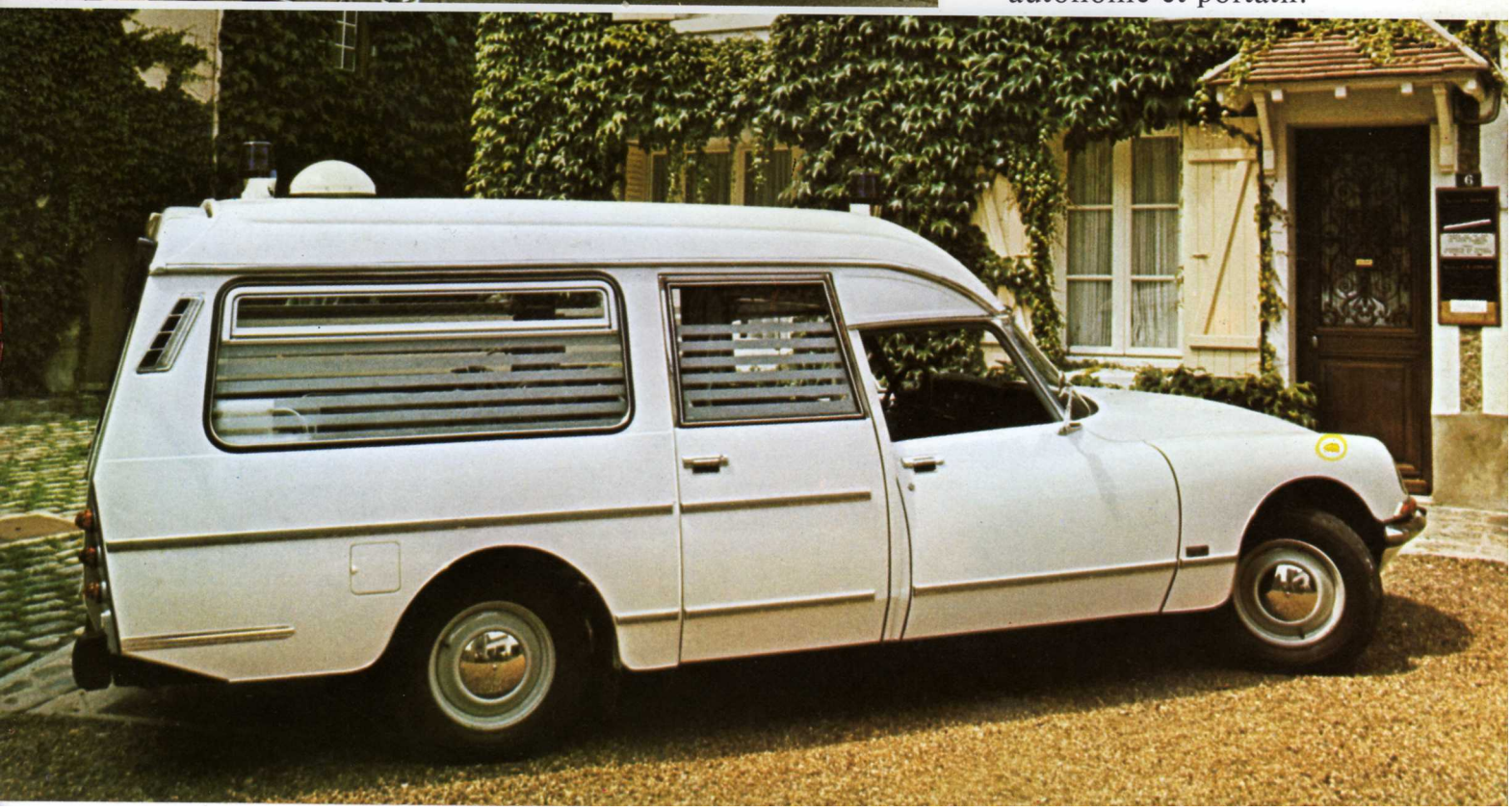

AMBULANCE GS

L'ambulance GS possède toutes les qualités de confort et de sécurité que confère la suspension hydropneumatique, et pourtant c'est la moins chère de toutes les ambulances sur le marché français. De surcroît, son coût d'utilisation est extrêmement bas.

En outre, ses équipements tant intérieurs qu'extérieurs sont totalement amovibles. Ce qui en fait un véhicule mixte, ambulance ou voiture de service, selon les besoins et les périodes d'utilisation.

VSAB

Véhicule de secours aux asphyxiés et blessés.

Réalisé à partir du nouveau C 35, un fourgon très pratique qui a la maniabilité d'une voiture.

Le VSAB est une véritable clinique sur roues :
valise médicale, valise de secours d'urgence, nécessaire de réanimation, bouteille d'oxygène, bouteille d'air comprimé, appareil respiratoire isolant, brancards, armoire pharmacie, lavabo à réservoir d'eau, matériel de dégagement des blessés.

Son équipement est très complet : feu à éclats, projecteur orientable de l'intérieur, projecteur portatif, isolation thermique et acoustique, chauffage...

DS 20 REHAUSSÉE

DS 20
Cylindrée ..... 1985 cm^3
Alésage, course ..... 86 x 85,5
Rapport volumétrique 8,75
Puissance ad. ..... 11 CV
Puissance réelle maxi. . . 108 ch SAE à 5750 tr/mn
Couple maxi. ..... 15,5 SAE à 4000 tr/mn
Carburateur ..... inversé double corps
Batterie ..... 12 V 250/50 ah
Vitesse ..... 169 km/h
Boîte de vitesses ..... 4 vitesses méc.
Direction ..... assistée hydrauliquement
Freinage. Assisté hydrauliquement. Adapté automatiquement à l'importance de la charge.
2 circuits indépendants : disques à l'avant, tambours à l'arrière, voyant indicateur d'usure des garnitures au tableau de bord.
Suspension. Hydropneumatique.
4 roues indépendantes munies chacune d'un bloc hydraulique de suspension avec amortisseur intégré. Barres anti-roulis avant et arrière, correcteur d'assiette avant et arrière assurant à la voiture une hauteur constante au-dessus du sol quelle que soit la charge. Garde au sol réglable.

Options DS :
Chauffage - 15°. Pare-brise super Triplex blanc ou teinté. Appuie-tête droit ou gauche.
Commande directionnelle des phares secondaires.
Garnissage tissu. Siège conducteur et passager réglable en hauteur. Ceintures à enrouleur.

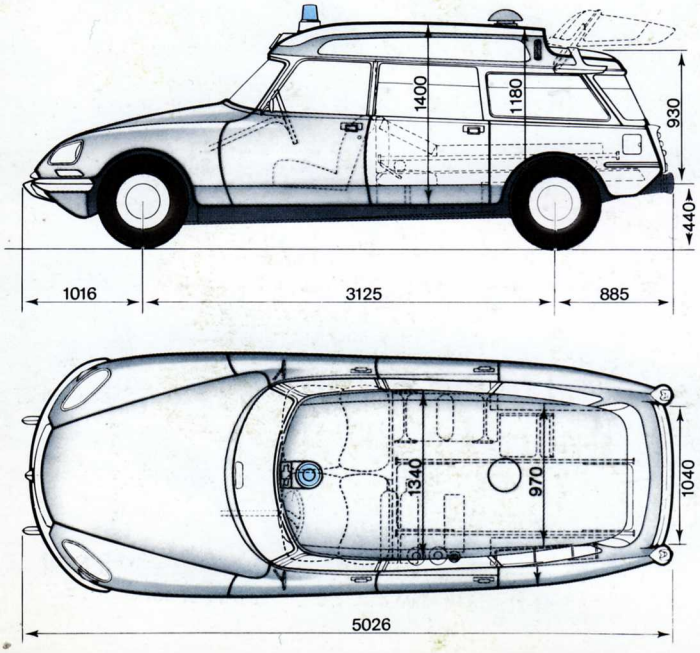

DS CLINIQUE

DS 20
Cylindrée ..... 1985 cm^3
Alésage, course ..... 86 x 85,5
Rapport volumétrique 8,75
Puissance ad. ..... 11 CV
Puissance réelle maxi. . . 108 ch SAE à 5750 tr/mn
Couple maxi. ..... 15,5 SAE à 4000 tr/mn
Carburateur ..... inversé double corps
Batterie ..... 12 V 250/50 ah
Vitesse ..... 169 km/h
Boîte de vitesses ..... 4 vitesses méc.
Direction ..... assistée hydrauliquement
Freinage. Assisté hydrauliquement. Adapté automatiquement à l'importance de la charge.
2 circuits indépendants : disques à l'avant, tambours à l'arrière, voyant indicateur d'usure des garnitures au tableau de bord.
Suspension. Hydropneumatique.
4 roues indépendantes munies chacune d'un bloc hydraulique de suspension avec amortisseur intégré. Barres anti-roulis avant et arrière, correcteur d'assiette avant et arrière assurant à la voiture une hauteur constante au-dessus du sol quelle que soit la charge. Garde au sol réglable.

Options DS :
Chauffage - 15°. Pare-brise super Triplex blanc ou teinté. Appuie-tête droit ou gauche.
Commande directionnelle des phares secondaires.
Garnissage tissu. Siège conducteur et passager réglable en hauteur. Ceintures à enrouleur.

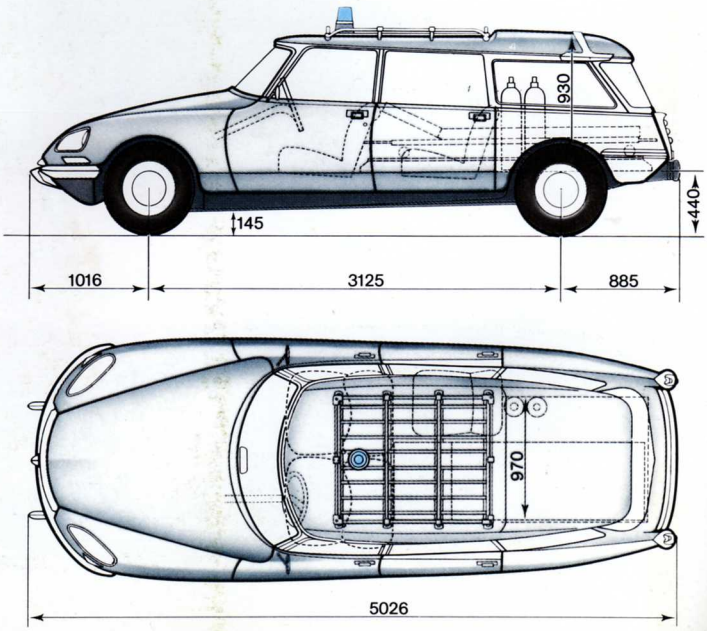

250 CD

Moteur : DS 23 5 vitesses mécaniques.

Cylindrée ..... 2347 cm³
Alésage, course ..... 93,5 x 85,5
Rapport volumétrique 8,75
Puissance ad. ..... 13 CV
Puissance réelle maxi. . . 124 ch SAE à 5750 tr/mn
Couple maxi. ..... 19,1 SAE à 4000 tr/mn
Carburateur ..... inversé double corps
Batterie ..... 12 V 300/60 ah
Vitesse ..... 179 km/h
Direction ..... assistée hydrauliquement
Freinage. Assisté hydrauliquement. Adapté automatiquement à l'importance de la charge.
2 circuits indépendants : disques à l'avant, tambours à l'arrière, voyant indicateur d'usure des garnitures au tableau de bord.
Suspension. Hydropneumatique.
4 roues indépendantes munies chacune d'un bloc hydraulique de suspension avec amortisseur intégré. Barres anti-roulis avant et arrière, correcteur d'assiette avant et arrière assurant à la voiture une hauteur constante au-dessus du sol quelle que soit la charge. Garde au sol réglable.

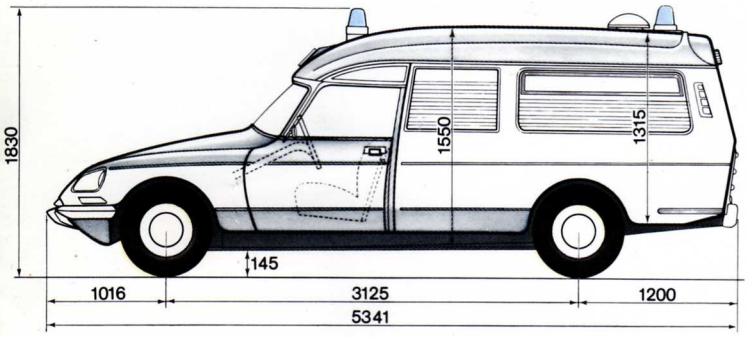

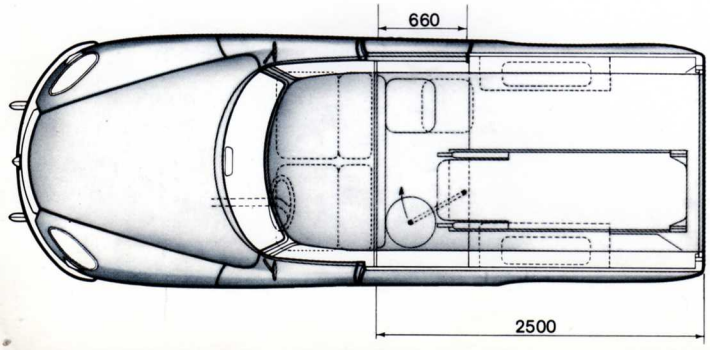

GS

Clinique Spécial
Cylindrée ..... 1015 cm³
Alésage, course ..... 74 x 59
Rapport volumétrique 9
Puissance ad. ..... 6 CV
Puissance réelle maxi. . . . 61 ch SAE à 6750 tr/mn
Couple maxi. ..... 7,5 m/kg SAE à 3500 tr/mn
Vitesse maxi. ..... 145 km/h
Direction ..... à crémaillère
Freinage assisté à double circuit, adapté automatiquement à la charge et à sa répartition - freins à disque sur les 4 roues.
Suspension. Hydropneumatique.
4 roues indépendantes munies chacune d'un bloc hydraulique de suspension avec amortisseur intégré. Barres anti-roulis avant et arrière, correcteur d'assiette avant et arrière assurant à la voiture une hauteur constante au-dessus du sol quelle que soit la charge. Garde au sol réglable.

Clinique Club
Cylindrée ..... 1222 cm³
Alésage, course ..... 77 x 65,6
Rapport volumétrique 8,2
Puissance ad. ..... 7 CV
Puissance réelle maxi. . 65,5 ch SAE à 6000 tr/mn
Couple maxi. ..... 9,2 m/kg SAE à 3250 tr/mn
Vitesse maxi. ..... 149 km/h
Direction ..... à crémaillère
Moteur : 4 cylindres à plat, opposés deux à deux.

Options GS :
Garnissage tissu sur GSpécial. Convertisseur sur Club.
Options communes aux GS :
Appuie-tête droit ou gauche. Lunette arrière chauffante. Glaces teintées.

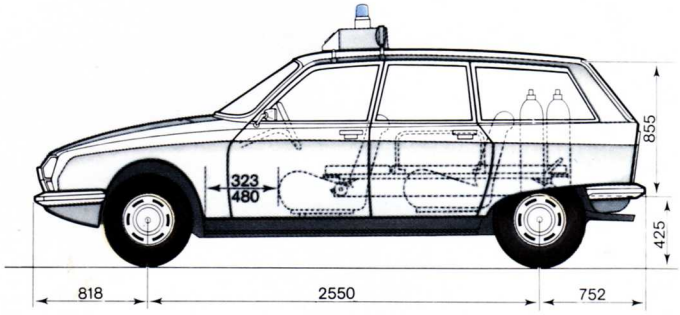

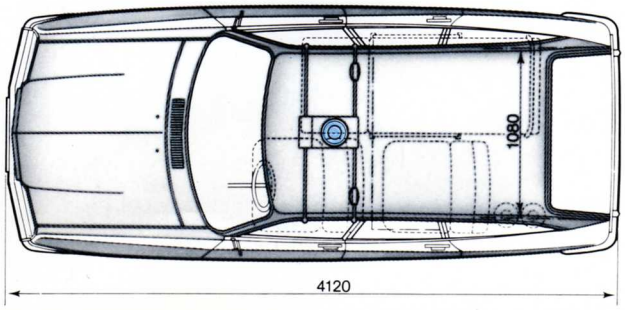

La Société Anonyme Automobiles Citroën se réserve le droit de modifier sans préavis ses modèles ainsi que leurs caractéristiques, équipements et accessoires.

NOTES

Société Anonyme Automobiles Citroën, 117 à 167, quai André-Citroën, 75 747-Paris Cedex 15 - R.C. Paris 64 B 5 019 - I.N.S.E.E. 261 75 115 1 001

CITROËN préfère TOTAL

DELPIRE ADVICO Printed in France 1-75